QMM - Quick Multiples

Modulares Design, flexible Einsatzmöglichkeiten

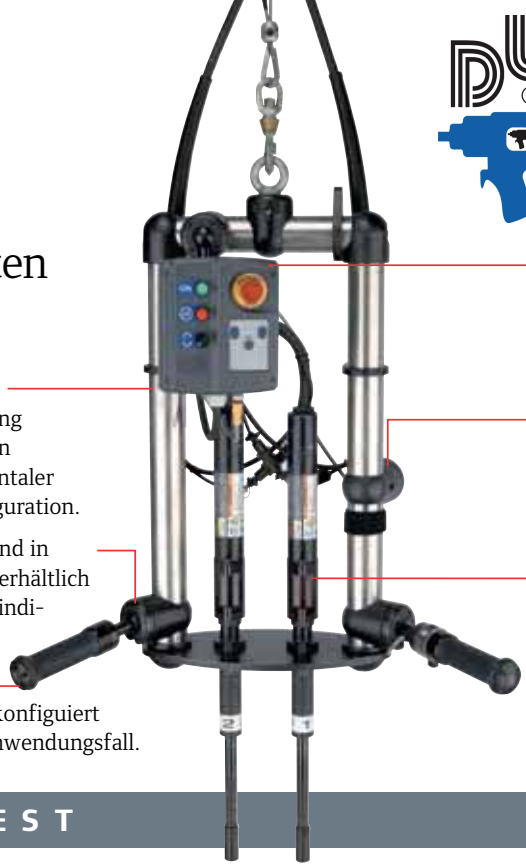

Das **QMM-Baukastensystem** für Einbauschrauber besteht aus genormten Baumodulen, die ein schnelles Angebot, Herstellung und Lieferung für gängige Mehrfachschrauber bis zu sechs Spindeln erlaubt. Je nach Anwendungsfall können die Systeme vertikal, horizontal oder drehend gelagert konfiguriert werden. Griffe, Anzeigen und Spindeln können einfach und schnell Ihren Bedürfnissen nach konfiguriert werden.

Das **modulare Design** erlaubt eine einfache Zusammenstellung von offfenen oder verkleideten Systemen in vertikaler, horizontaler und drehend gelagerter Konfiguration.

Die **Befestigungselemente** sind in verschiedenen Ausführungen erhältlich und können für den Bediener individuell positioniert werden.

Die **Griffe** können in verschiedenen Schalteroptionen konfiguiert werden - optimiert auf den Anwendungsfall.

VERTIkAL uND HORIZONTAL, FEST

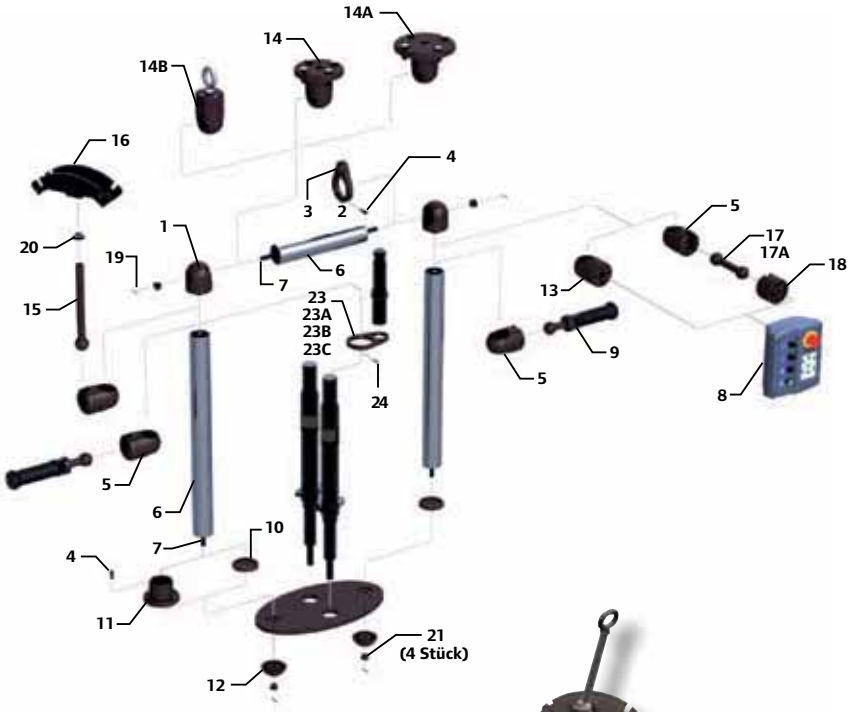

Pos	Beschreibung	Teile-Nummer
QUICK MULTIPLE MEHRFACHSCHRAUBER		
1	Verbindung Rohrendstück	QMM-712
2	Baurgr. zusätzliche Aufhängung	QMM-A463
3	Zusätzliche Aufhängung	QMM-463-2
4	Zylinderschraube (M6x1x6)	QMM-F1-638
5	Rohrklemme	QMM-A30
6	Rohr – Standard 1m	QMM-809-1M
7	Zugschraube – Standard 1m	QMM-763-1M
8	Anzeige-Modul	–
9	Griff-Modul	–
10	Rohr-Klammer vertikal	QMMV-601
11	Rohr-Klammer horizontal	QMM-601
12	Kugelscheibe	QMM-248
13	Baugr. Anzeigenbefestigung	QMML-A763
14	Aufhängungsstück – 100 Nm	QMM-TA
14A	Aufhängungsstück – 500 Nm	QMM-TAA
14B	Aufhängungsstück – Ringschr.	QMM-T
15	Befest.-Welle Kugel/Gerade	QMM-221-763
16	Kabelkanal	QMM-221
17	Befest.-Welle Kugel/Kugel kurz	QMM-696-100
17A	Befest.-Welle Kugel/Kugel lang	QMM-696-200
18	Baugr. Halter flach/Rohr	QMM-A208
19	Splint	QMM-15
20	Kontermutter	QMM-582
21	Mutter (M12x1,75)	QMM-H1-638
22	QMM Warnschild	QMM-99
22A	QMM Logo-Schild	QMM-301
23	POD Befestigung – Rohr	QMM-765-T
23A	POD Befestigung – QM9	QMM-765-9
23B	POD Befestigung – QM7	QMM-765-7
23C	POD Befestigung – QM5	QMM-765-5
24	Zylinderschraube (M3x0,5x16)	QMM-765-638
25	Sicherungsgurt	QMM-298
26	Angepasste Maschinenplatte	–

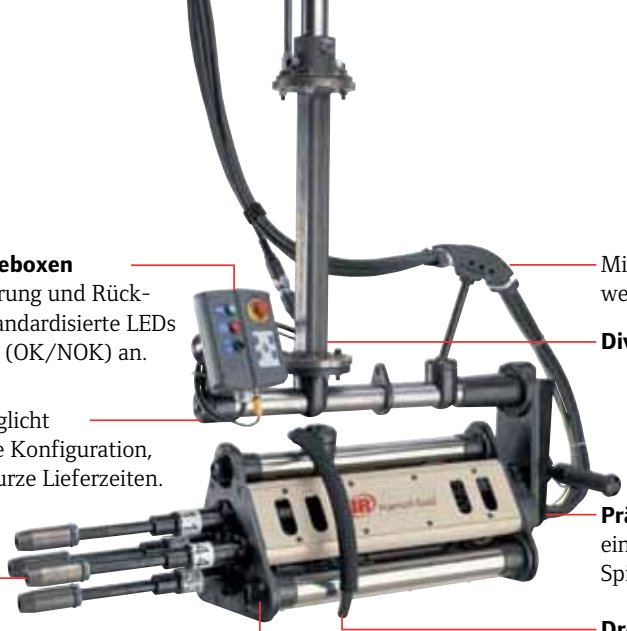

Konfigurierbare Anzeigeboxen liefern individuelle Steuerung und Rückmeldung des Systems. Standardisierte LEDs zeigen den Schraubstatus (OK/NOK) an.

Modulares Design ermöglicht eine flexible und einfache Konfiguration, schnelle Angebote und kurze Lieferzeiten.

Werkzeuge auf höchstem Niveau erlauben Präzision und lange Standzeiten für optimale Produktivität.

- QM und QE EC-Spindeln
- QA4, 6, 8 Druckluftspindeln

Mit der **Kabelführung** können die Kabel sauber geführt werden, damit das Kabel nicht stört oder beschädigt wird.

Diverse Aufhängungsmöglichkeiten und Abstützungen:

- Federzüge
- Torque-Tubes
- Reaktionsarme
- angepasste Lösungen
- Auslegerkrane
- Pneumatische Balancer

Präzisionslager für ein ruckelfreies Drehen und einstellbare Anschläge für Systeme mit bis zu sechs Spindeln bei gleichzeitig optimaler Kabelführung.

Drehgriff für ein schnelles Positionieren auf die Schraubstellen.

Maschinenplatten können schnell und einfach nach Spezifikation (Lochbild) gefertigt werden.

HORIZONTAL DREHEND GELAGERT

Pos	Beschreibung	Teile-Nummer
QUICK MULTIPLE MEHRFACHSCHRAUBER		
31	Ringschraube (M12 x 1.75)	QMM-34
32	Baugr. Plattenhalterung	QMM-A293
101	Abstandshalter – 1 meter	QMM-93-1M
103	Rückplatte – klein	QMMR-28C
103A	Rückplatte – groß	QMMR-28
104	Rückplatte Versteifung – klein	QMMR-767C
104A	Rückplatte Versteifung – groß	QMMR-767
105	Abschlussplatte – klein	QMMR-756C
105A	Abschlussplatte – groß	QMMR-756
106	Halterung Aufhängungsrohr	QMM-602
107	Drehgriff - klein	QMMR-A48C
107A	Drehgriff - groß	QMMR-A48
108	Aufhängungsrohr – 1m	QMM-810-1M
109	Baugr. Drehlager klein	QMMR-A24C
109A	Baugr. Drehlager groß	QMMR-A24
110	Abstandsmutter (M6)	QMMR-305
111	Linsenflanschkopfschraube (M6)	QMM-638
112	Drehgriff (Griff einzeln) – klein	QMMR-144GC
112A	Drehgriff (Griff einzeln) – groß	QMMR-144G
113	Rohrabschlusskappe	QMM-202
114	Aufhängungsstütze	QMMR-766
116	Zylinderschraube (M8x1,25x25)	QMM-T6-638
117	Zylinderschraube (M10x1,5x25)	QMM-F8-638
119	Zylinderschraube (M10x1,5x35)	QMM-F10-638
231	Zylinderschraube (M8x1,25x20)	QMM-T63-638

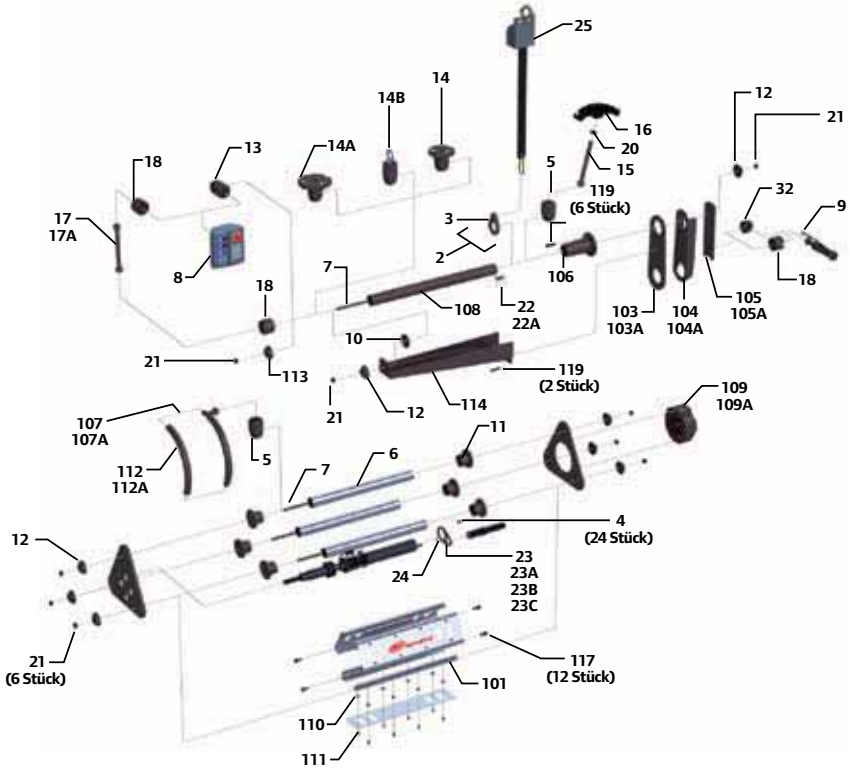

Angepasst an Ihre Anforderungen

Anzeige-Modul

Die **Anzeige** ist modular aufgebaut und kann individuell konfiguriert werden. Standardmäßig wird das Modul mit einem E-Stopp und mit konfigurierbaren LED-Anzeigen geliefert, um die Schraubstelle möglichst genau abzubilden. Zudem enthält das Modul vier Stanzlöcher, in denen individuelle Anzeigen und Steuerelemente eingebaut werden können.

Das **modulare Design** ermöglicht individuelle Konfigurationen.

Zusätzliche Optionen für:
- Drucktaster
- 2-Positionen Wahlschalter
- 3-Positionen Wahlschalter
- 3-Positionen Schlüsselschalter
- Rote und grüne Lampen
- Signalbuzzer

Das **Standardmodul** enthält:
- Gehäuse und Platine
- E-Stopp, Anschlusskabel
- LED-Anzeige, Beschriftungsset

Hochstabiles Gehäuse aus metallverstärktem Verbundwerkstoff.

Standard E-Stopp

Standard LED Anzeige gibt für jede Spindel den OK und NOK Zustand aus. Das Abbild kann mit vielen Vorlagen individuell zum Lochbild konfiguriert werden.

Flexibles Design ermöglicht einen Befestigung an Platten, Rohren und Kugelgelenken

Flexibles Design für eine Kabelabführung oben, unten, seitlich oder hinten.

Anzeige-Modul Kits und Optionen

Kit		
Standard-Kit	QMML-A424-Kit	
Anzeige-Optionen	**Typ 1***	**Typ 2****
3-Positionen Schalter	QMMC-75-1	QMMC-75-2
2-Positionen Schalter	QMMC-76-1	QMMC-72-2
Drucktaster	QMMC-77-1	QMMC-77-2
Buzzer	QMMC-78-1	QMMC-78-2
Rote Lampe	QMMC-79-1	QMMC-79-2
Grüne Lampe	QMMC-80-1	QMMC-80-2
3-Pos. Schlüsselschalter	QMMC-81-1	QMMC-81-2

*Idec® **Telemechanique®

Befestigung und Aufhängung

Anzeige			
	QMM-A763	QMM-A30	QMM-A208
Griff			
	QMM-A293	QMM-A30	QMM-A208
Federzug/Balancer und Torque-Tube			
Max Last Max Moment	QMM-T 250 kg –	QMM-TA 250 kg 100 Nm	QMM-TAA 300 kg 500 Nm

Das modulare Design erlaubt eine Vielzahl an Befestigungen für das Anzeigemodul und anderen ergonomisch relevanten Bauteilen. Diese können direkt, mit Flansch oder am Kugelgelenk befestigt werden. Eine solche Auswahl gibt Ihnen völlige Flexibilität und lässt Ihnen die freie Entscheidung, wie Sie das System ergonomsich am sinnvollsten benutzen möchten.

DWT GmbH | Wilhelm-Tenhagen-Str. 5 | 46240 Bottrop | Tel. +49(0) 2041 77144-0
Fax. +49(0) 2041 77144-99 | info@dwt-gmbh.de | www.dwt-gmbh.de