МАШИНА ДЛЯ ФРЕЗЕРОВКИ КОНЦОВ ТРУБ

Сделано в Германии

- Высокая производительность резания
- Быстрое и надёжное зажимание
- Прочная и компактная конструкция
- Простота обращения

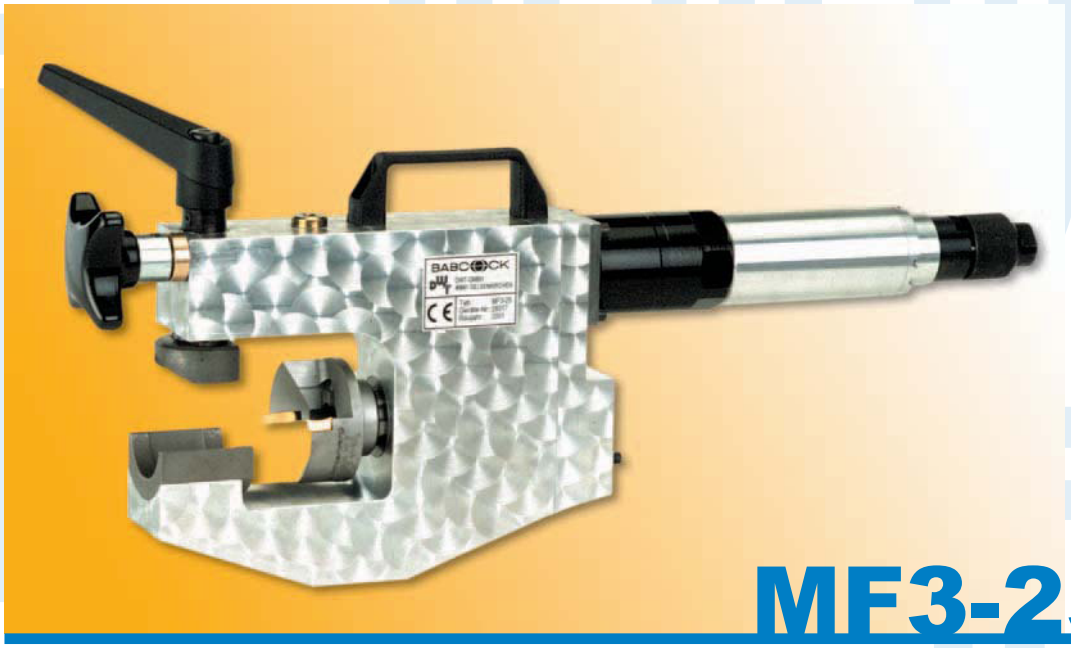

MF3-25

Область применения

Машина служит для обработки и подготовки под сварку кромок концов труб, патрубков и коллекторов. При малом весе эта переносная машина обладает очень прочной конструкцией. Машина обслуживается только одним работником и подходит для применения как в мастерских, так и на стройплощадках. Благодаря чрезвычайно компактной конструкции её можно использовать даже в условиях нехватки места. Высокая рабочая скорость и быстрота подготовки к эксплуатации обеспечивают рентабельность производства.

ТЕХНИЧЕСКИЕ ХАРАКТЕРИСТИКИ

Рабочая область:

наружный диаметр трубы:	мин. 20 мм макс. 63,5 мм
внутренний диаметр трубы:	мин. 12,5 мм
толщина стенки трубы:	макс. 15 мм
форма сварного шва:	I-образная, V-образная или специальной формы
мембранного экрана:	мин. ширина отверстия 56 мм
подача:	ручная
ход шпинделя:	25 мм

Вес:

с пневмоприводом:	ок. 8,8 кг
с электроприводом:	ок. 10,3 кг

Пневмодвигатель с редуктором:

мощность:	ок. 740 Вт при 6 барах ок. 400 Вт при 4 барах
рабочее давление:	6-7 бар
расход воздуха:	0,96 м³/мин

штуцер для сжатого воздуха:
трубная коническая резьба R ¼“

Электродвигатель с редуктором:

редукторный электродвигатель с регулировкой числа оборотов
потребляемая мощность:
1200 Вт при 230 В, 50 Гц

~ (однофазный переменный ток)

с защитной изоляцией класса II

Наряду с традиционной конструкцией, когда двигатель и фрезерный шпиндель соостны, по желанию заказчика машина может быть оснащена угловым приводом (см. иллюстрацию). Благодаря этому машину можно использовать в особых ситуациях, когда общая конструктивная длина должна быть особенно невелика.

MF3-25

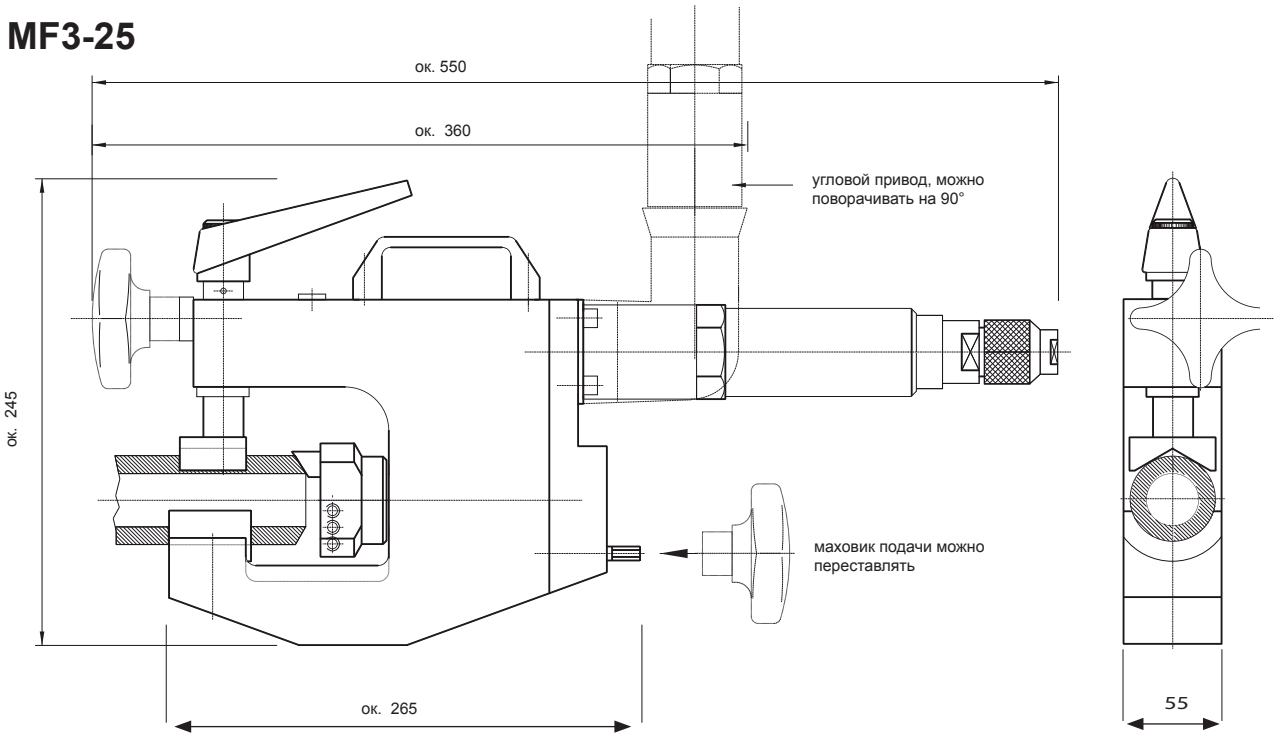

Сведения, приведённые в настоящей брошюре, не являются с коммерческой точки зрения основанием для гарантийных требований или же договорными соглашениями в отношении описываемых продуктов, кроме случаев, когда делается специальная ссылка на приведённые здесь описания. В отношении всех гарантийных условий, условий поставки и других договорных условий всегда действуют исключительно коммерческие условия компании DWT, которые можно получить по запросу. Компания DWT стремится к непрерывному улучшению продуктов. Поэтому мы оставляем за собой право на изменение конструкции и спецификаций без предварительного оповещения.

РЕЗЦЕДЕРЖАТЕЛЬ

с режущими инструментами для машины для фрезерования концов труб **MF3-25**

091501105
ПП из БРС, 0°

091501028
ПП из БРС, 30°

091501106
ПП из БРС, 0°
(нитрид титана)

091501108
ПП из БРС, 30°
(нитрид титана)

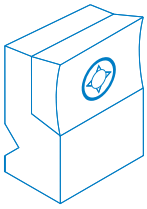

091502138
Держатель ПП, 0°

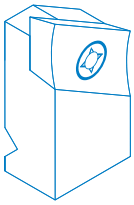

091502136
Держатель ПП, 30°

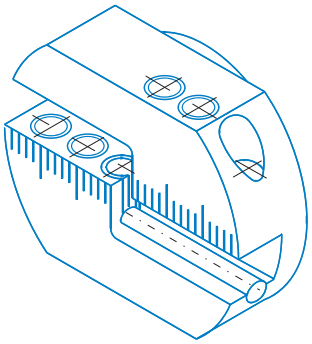

Регулируемый резцедержатель
091502121
Стандартный резцедержатель

091502141
Резец из БРС, 0°

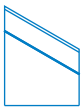

091502140
Резец из БРС, 30°

091502162
10° - для
внутренней
расточки

091502163
8° - для
внутренней
расточки

091502135
10° - для
внутренней
расточки

091502160
DIN 2559-4

091502148
DIN 2559-3

091502154
DBS 34-R3

091502159
DBS 34-R5

Многочисленные спецрезцы по запросу!

ФРЕЗЫ С ПОВОРОТНЫМИ ПЛАСТИНАМИ

с режущими инструментами для машины для фрезерования концов труб **MF3-25**

091501105
ПП из БРС, 0°

091501028
ПП из БРС, 30°

091501106
ПП из БРС, 0°
(нитрид титана)

091501108
ПП из БРС, 30°
(нитрид титана)

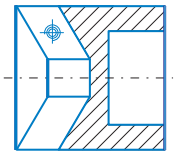

091501029
Фреза с ПП, 30°
(Ø 20 – Ø 44,5)

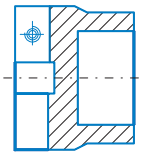

091501031
Фреза с ПП, 0°
(Ø 20 – Ø 44,5)

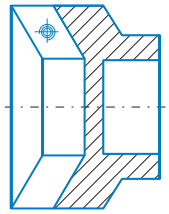

091501030
Фреза с ПП, 30°
(Ø 35 – Ø 63,5)

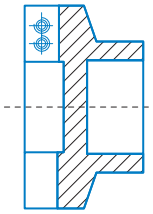

091501032
Фреза с ПП, 0°
(Ø 30 – Ø 63,5)

Для малых поворотных пластин

091500591
ПП из БРС (малая), 30°
(нитрид титана)

091500592
ПП из БРС (малая), 30°
(нитрид титана)

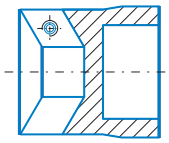

091500586
Фреза с ПП, 30°
(Ø 16 – Ø 38)

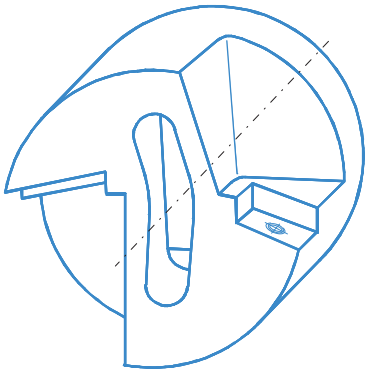

ТОРЦОВЫЕ ФРЕЗЫ С ПОВОРОТНЫМИ ПЛАСТИНАМИ

для обработки мембранных экранов

Сделано в Германии

Для машин для фрезерования концов труб MF3-25 и MF4

- Чрезвычайно длительный срок службы
- Поворотные пластины используются дважды
- Простота смены, что удобно в условиях стройплощадки
- Модульное исполнение позволяет применение для различных диаметров труб

После зарекомендовавших себя цельных торцовых фрез два года назад была разработана торцовая фреза с поворотными пластинами (ПП). Пройдя многочисленные испытания, эта фреза сейчас выпускается серийно.

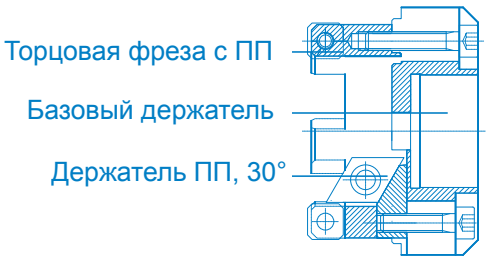

Фреза состоит в основном из следующих компонентов:

- 1 базовый держатель для машин любого типа
- 1 торцевая фреза с ПП (поворотными пластинами) для соответствующего диаметра
- 2 держателя ПП (30°), подходят для всех диаметров труб и всех типов машин. Поворотные пластины и крепёжные винты также одинаковы для всех случаев применения.

ТОРЦОВЫЕ ФРЕЗЫ С ПП

Обзор для **MF3-25** и **MF4**

Ø трубы (mm)	Все необходимые детали для торцовой фрезы в комплекте					Запасные части			
	1	2	3	4	5	6	7	8	9
							крепёжные винты		
	Торцовая фреза с ПП в комплекте с винтами Knox M4 и 4-мя винтами M5 x 25	ПП, 0° № арт.: 91502494	Базовый держатель (в комплекте с резьб. шпилькой M8 x 10)	Держатель ПП, 30° 2 шт. на каждую торцовую фрезу	ПП для скосов на 30° 1 шт. на каждый держатель ПП	Винты Knox M4 (ПП) 1 шт. на каждую ПП	Винт M5 x 20 4 шт.	Винт M5 x 20 1 шт. на каждый держатель ПП	Резьб. шпилька M8 x 10 1 шт. на каждый базовый держатель
	(№ арт.)	кол-во (шт.)	(№ арт.)	(№ арт.)	(№ арт.)	(№ арт.)	(№ арт.)	(№ арт.)	(№ арт.)
MF3-25									
30,0	091502588	6	091502458 (типоразмер 1) или 091502460 (типоразмер 2)	091502483 в комплекте с 1-м винтом Knox M4 и 1-м винтом M5 x 1	091502495	091502468	000488737	000983010	091500642
31,8	091502484	6							
33,7	091502467	6							
35,0	091502485	6							
38,0	091502457	6							
42,4	091502486	6							
44,5	091502487	6							
48,3	091502488	8							
51,0	091502489	8	091502460 (типоразмер 2)						
57,0	091502459	8							
60,3	091502490	8							
63,5	091502491	10							
MF4									
44,5	091502487	6	091502479	091502483 в комплекте с 1-м винтом Knox M4 и 1-м винтом M5 x 1	091502495	091502468	000488737	000983010	091500642
48,3	091502488	8							
51,0	091502489	8							
57,0	091502459	8							
60,3	091502490	8							
63,5	091502491	10							
70,0	091502492	10							
76,1	091502493	10							

МАШИНА ДЛЯ ФРЕЗЕРОВКИ КОНЦОВ ТРУБ

Сделано в Германии

- Высокая производительность резания
- Быстрое и надёжное зажимание
- Прочная и компактная конструкция
- Простота обращения

MF4

Область применения

Машина служит для обработки и подготовки под сварку кромок концов труб, патрубков и коллекторов. При малом весе эта переносная машина обладает очень прочной конструкцией. Машина обслуживается только одним работником и подходит для применения как в мастерских, так и на стройплощадках. Благодаря чрезвычайно компактной конструкции её можно использовать даже в условиях нехватки места. Высокая рабочая скорость и быстрота подготовки к эксплуатации обеспечивают рентабельность производства.